кроватное основание
с механизмом подъема

ОКПМП11.400.00

120 см/140 см/160 см/180 см

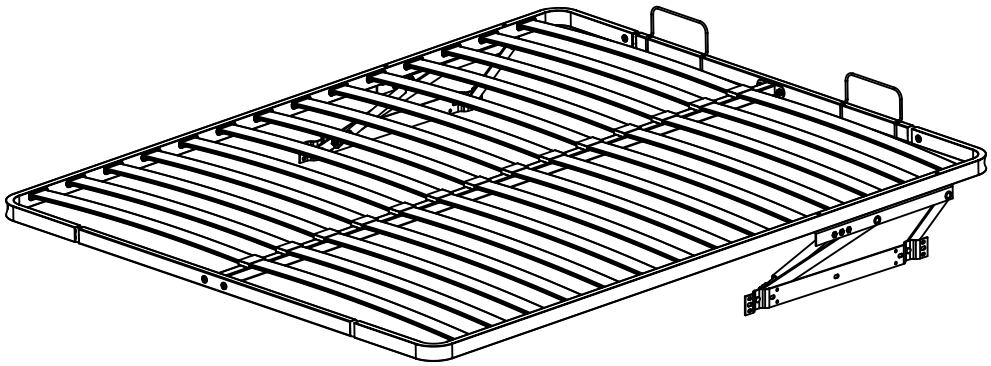

инструкция
по сборке и эксплуатации

КВАДРАТ

www.kvadrat-kirov.ru

Инструкция по сборке кроватного основания

1. Проверьте внешний вид и целостность деталей в упаковке.
2. Проверьте комплектацию элементов основания по перечню данной инструкции. При обнаружении недокомплекта или поломки элементов обратитесь в магазин.
3. Перед сборкой основания все его металлические элементы следует протереть.
4. Сборку изделия производят при температуре не ниже 10° С с предварительной выдержкой в помещении (в холодное время года) не менее 6 часов.
5. Соблюдайте порядок сборки приводимый в данной инструкции.
6. Сборка должна осуществляться на ровной горизонтальной поверхности.
7. Винты в местах крепления элементов затягивайте с использованием ключа.
8. Допускается отклонение основания от плоскости (неполное прилегание по всей поверхности), которое устраняется укладкой матраса.
9. Кроватное основание в кровати должно иметь поддержку по углам и по центру элементов под № 1а, 1б, 2 и 3.
10. Газовые пружины устанавливаются строго баллоном вверх. Не пытайтесь сжать пружины вручную, необходимое усилие для сжатия создается только в смонтированном состоянии.

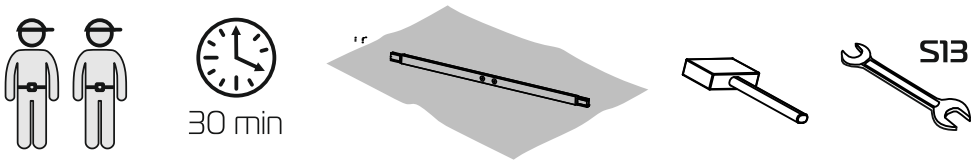

Инструкция по эксплуатации кроватного основания

1. Кроватное основание следует использовать в соответствии с его функциональным назначением: для сна и отдыха.
2. Максимальная распределенная статическая нагрузка на 1 спальное место - 120 кг.
3. Не эксплуатируйте изделие с дефектными деталями и не в полной комплектации.
4. Кроватное основание должно эксплуатироваться при температуре не ниже 10 С.
5. Не допускается опускание кроватного основания в сборе с механизмом подъема без уложенного матраса, первое опускание требует достаточного усилия.
6. Не подвергайте изделие резким механическим нагрузкам.
7. Не перемещайте матрас по основанию без его подъема.
5. В процессе эксплуатации изделия, по мере необходимости, следует периодически подтягивать крепежные винты и гайки, смазывать шарнирные соединения механизмов.

Не подвергайте основание резким механическим нагрузкам: не вставайте на него ногами и не прыгайте на нём.

Избегайте попадания пальцев и посторонних предметов между шарнирно-складывающимися деталями изделия.

Порядок предъявления претензий по изделию

Претензии по качеству принимаются в течении гарантийного срока по адресу где был приобретен товар с приложением товарного чека и упаковочных этикеток и ярлыков.
По дефектам случившимся вследствие не соблюдения правил сборки и эксплуатации товара претензии не принимаются.

К сведению покупателя

Гарантия на изделие при соблюдении правил сборки и эксплуатации - 1 год.
Срок службы - 5 лет.
Производитель оставляет за собой право вносить изменения в конструкцию изделия не ухудшающие его качество.

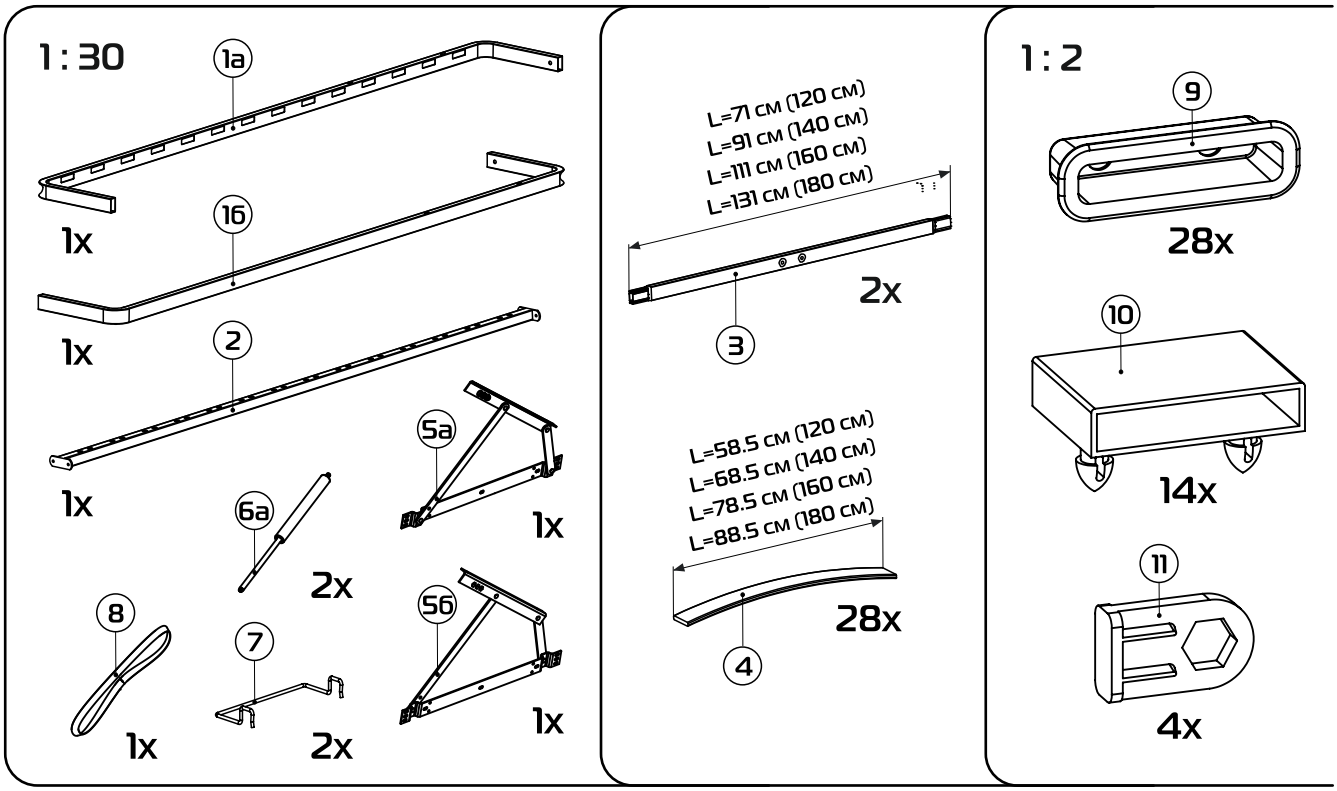

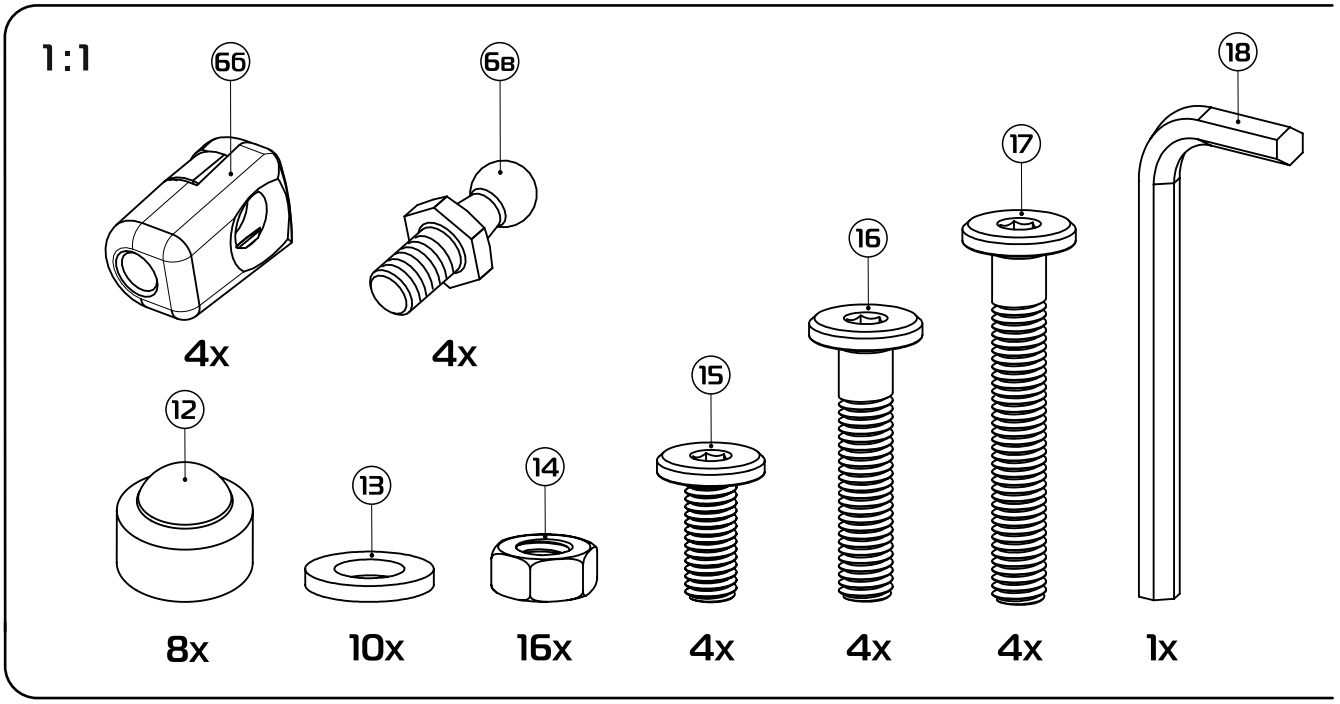

1а боковина левая (035002) - (x1)
16 боковина правая (035001) - (x1)
2 центральная перекладина (300123) - (x1)
3 изножье/изголовье 120 см (036001) - (x2)
изножье/изголовье 140 см (036002) - (x2)
изножье/изголовье 160 см (036003) - (x2)
изножье/изголовье 180 см (036004) - (x2)
4 латофлекс 120 см (004510) - (x28)
латофлекс 140 см (004530) - (x28)
латофлекс 160 см (004550) - (x28)
латофлекс 180 см (004595) - (x28)
5а левая часть механизма подъема (215301) - (x1)
5б правая часть механизма подъема (215302) - (x1)
6а газовая пружина 405/800N (840508) - (x2)
газовая пружина 405/1000N (840510) - (x2)
6б наконечник ГП ПА (800002) - (x4)
6в палец ПА наконечника ГП (800022) - (x4)
7 матрасодержатель 40x20 №1 (060030) - (x2)
8 петля (085001) - (x1)
9 латодержатель врезной 53 мм (003506) - (x28)
10 латодержатель центральный 53 мм (003505) - (x14)
11 соединитель (050027) - (x4)
12 колпачек пластиковый S13 (003326) - (x8)
13 шайба 8 (000005) - (x10)
14 гайка M8 (001002) - (x16)
15 винт меб. 8x16 с в/ш (002062) - (x4)
16 винт меб. 8x30 с в/ш (002065) - (x4)
17 винт меб. 8x50 с в/ш (002069) - (x4)
18 ключ ш/г S5 (009005) - (x1)

1

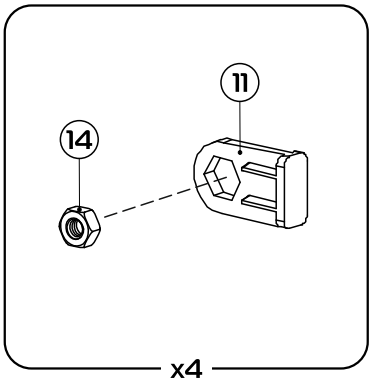

x4

2

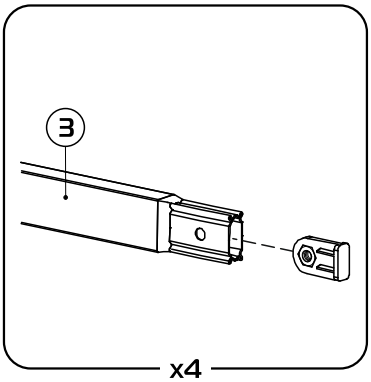

x4

3

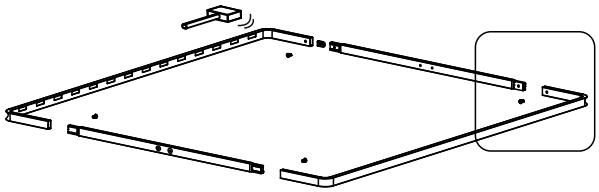

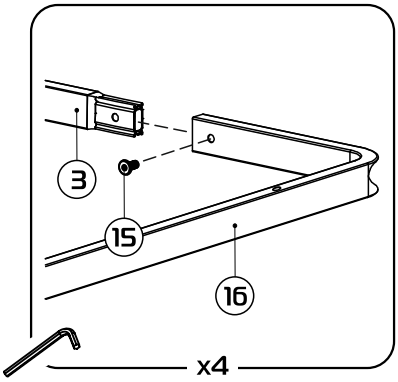

x4

4

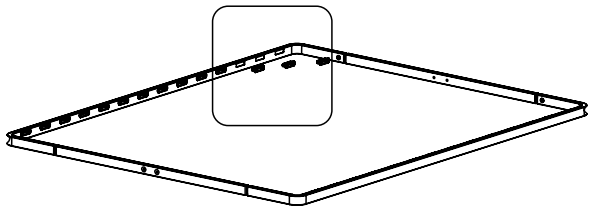

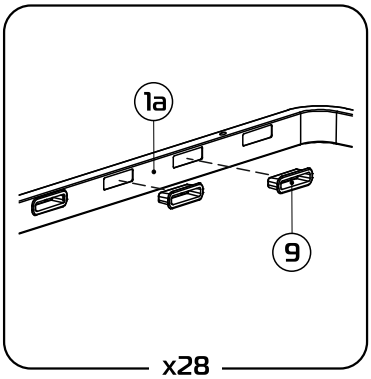

x28

5

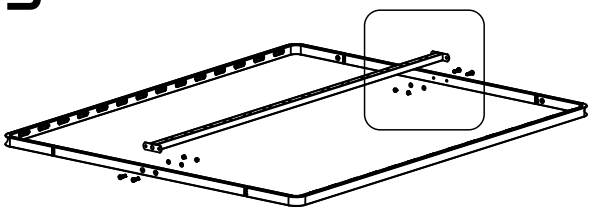

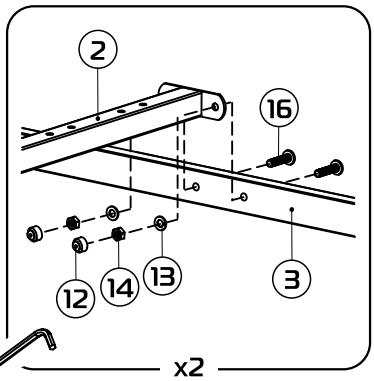

x2

6

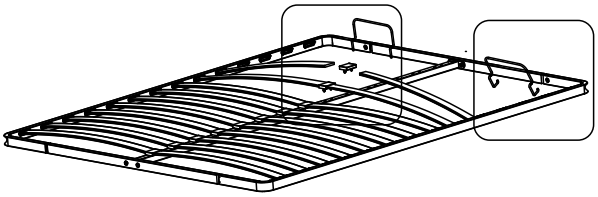

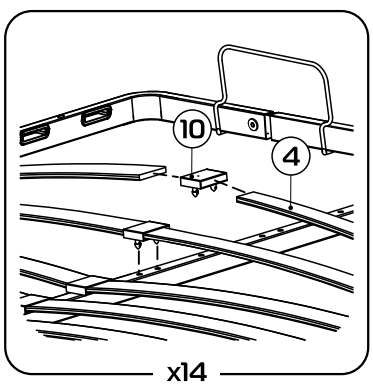

x14

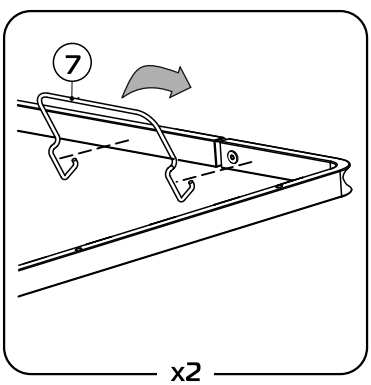

x2

7

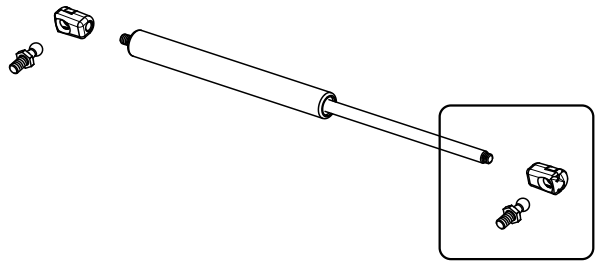

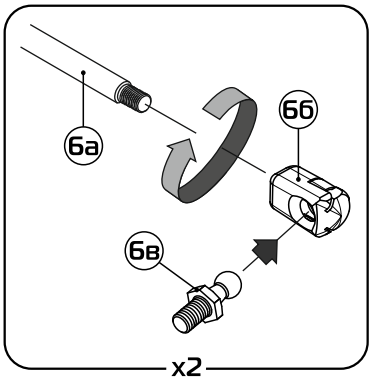

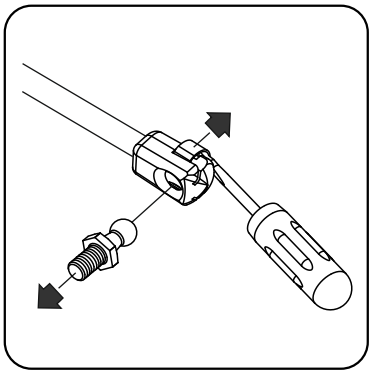

8

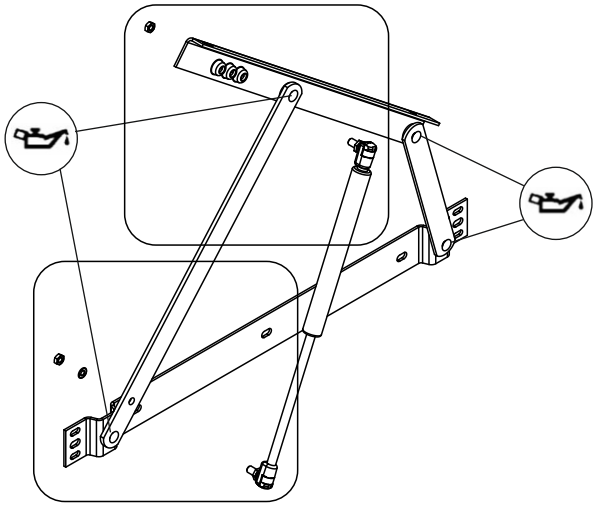

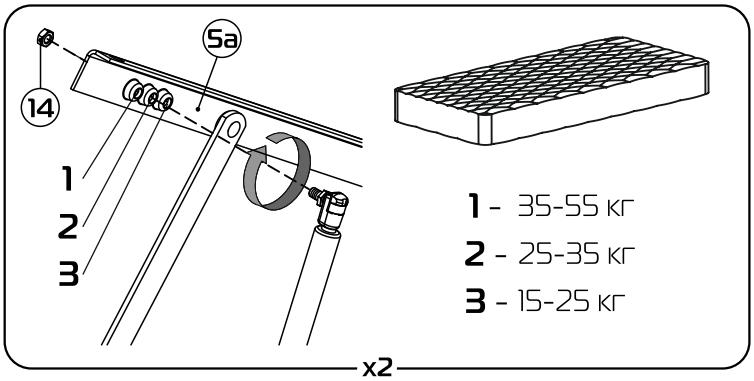

1 - 35-55 кг
2 - 25-35 кг
3 - 15-25 кг

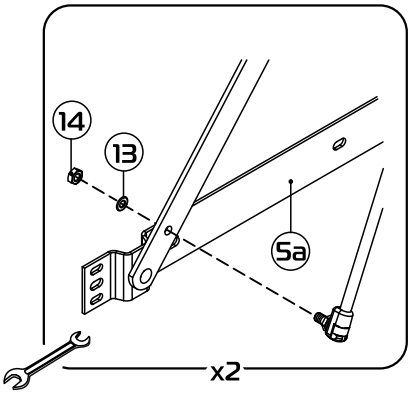

9

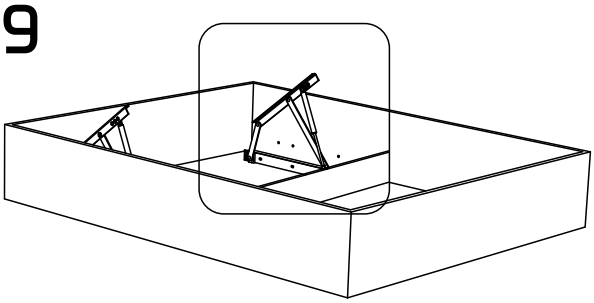

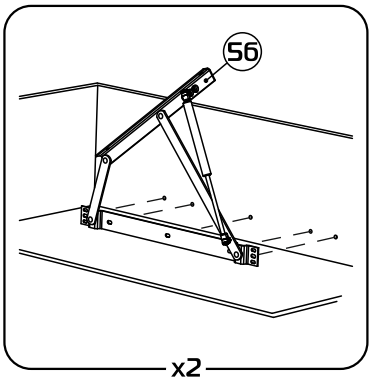

10

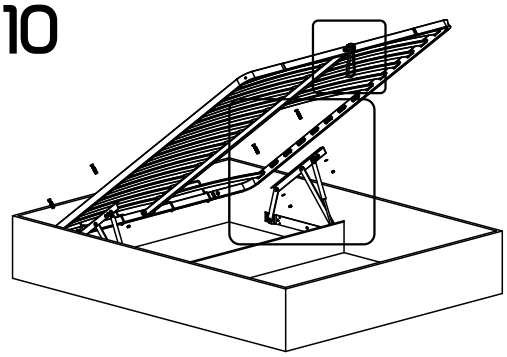

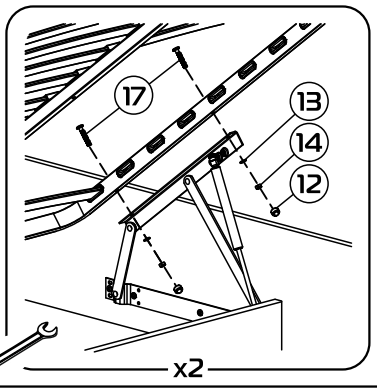

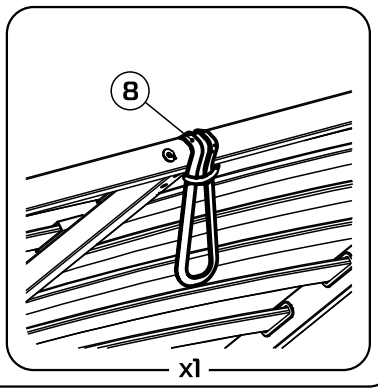

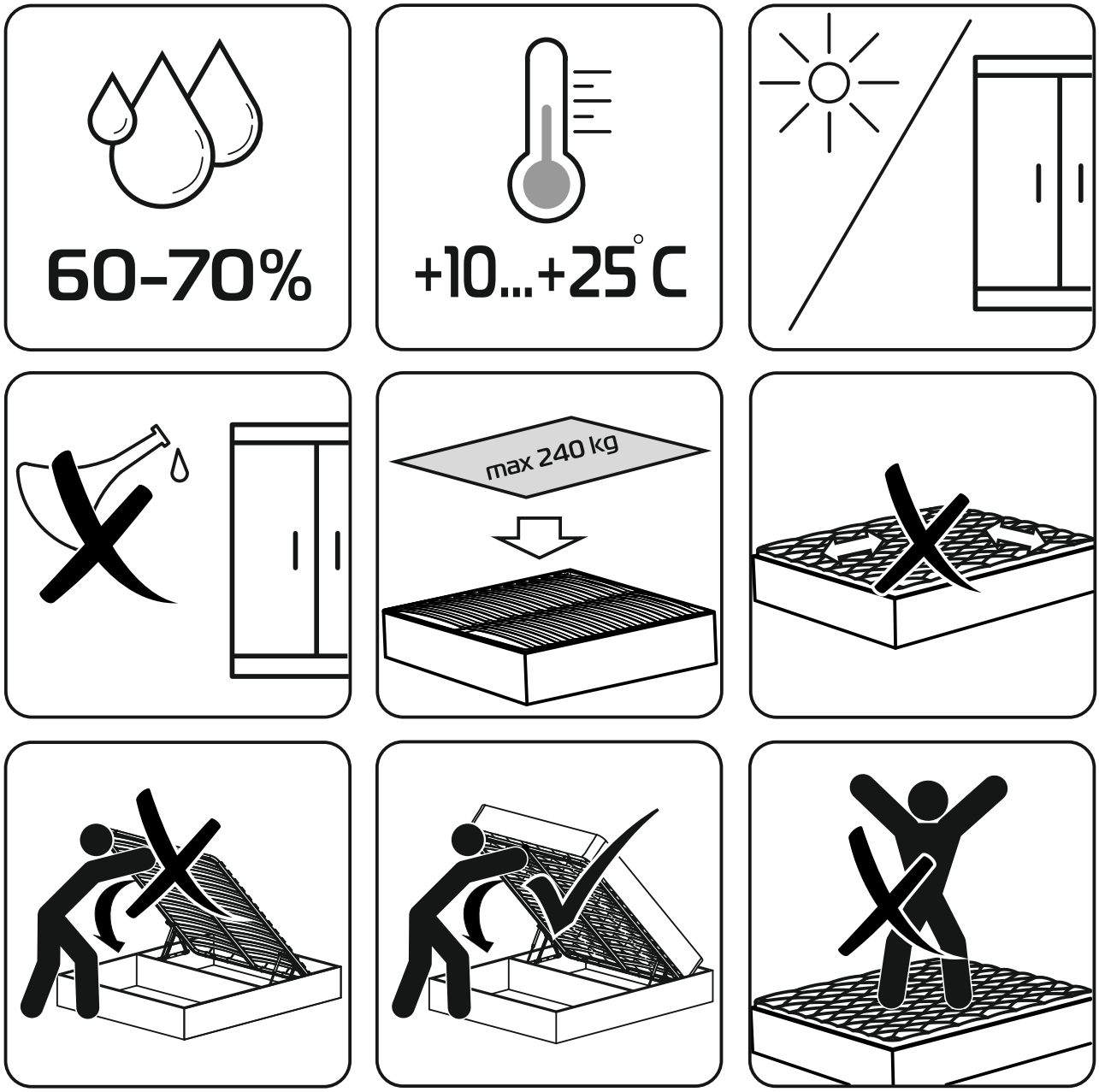
60-70%
+10...+25°C
max 240 kg